Este desenho ´e de propriedade intelectual exclusiva da HOBART DO BRASIL LTDA., sendo proibida a sua reprodu?~ao total ou parcial sem autoriza?~ao por escrito.

ESQUEMA DE MONTAGEM
DESCASCADOR B–6430 C/ CAIXA DE DECANTAÇÃO

POSIÇÃO ESQUERDA PARA DIREITA ( )
INTERRUPTOR LADO "B"
GAVETA DE DETRITOS LADO "B"

POSIÇÃO DIREITA PARA ESQUERDA ( )
INTERRUPTOR LADO "A"
GAVETA DE DETRITOS LADO "A"

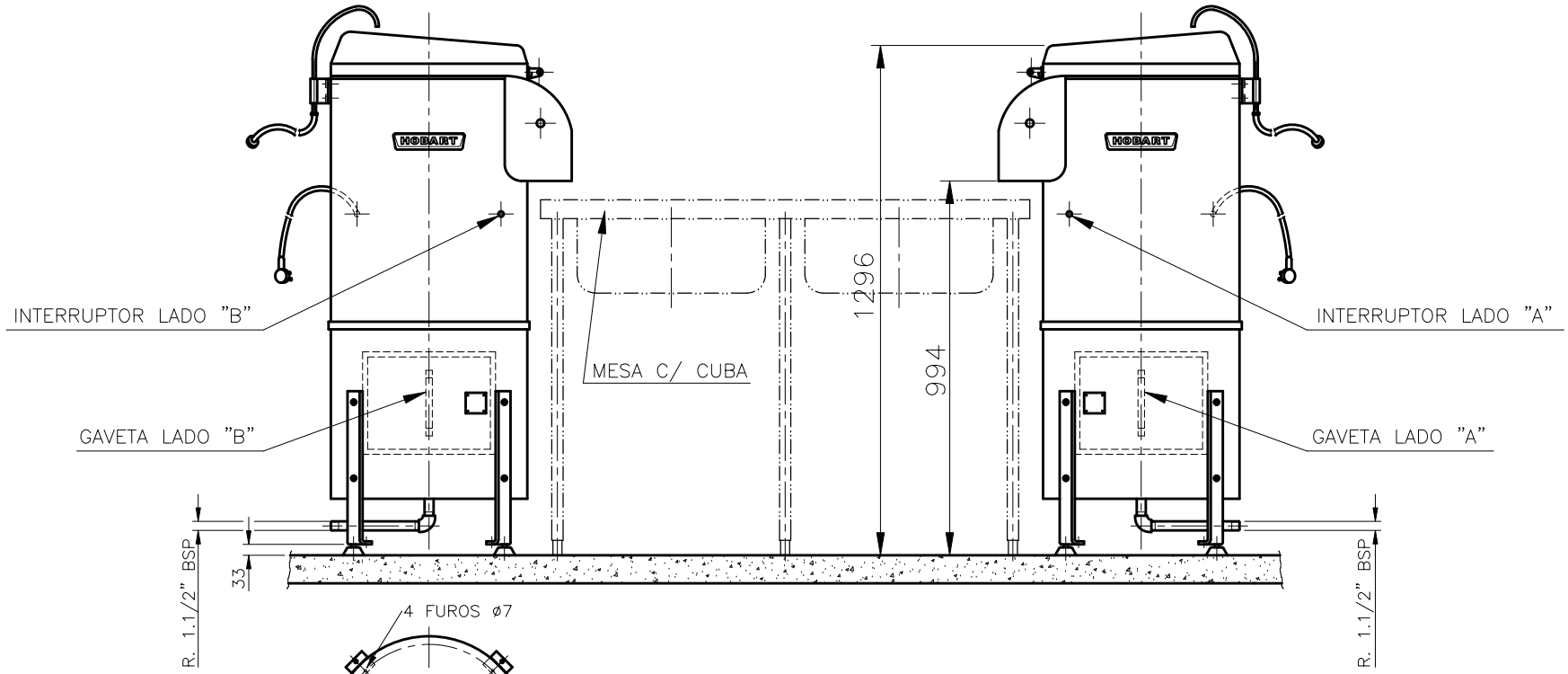

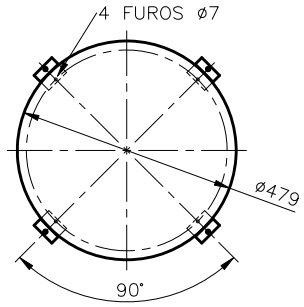

DETALHE DE FIXAÇÃO DO PISO

HOBART DO BRASIL LTDA			PESO TOTAL (kg):
DESENHADO POR: J.Carlos	CONTROLADO POR:	APROVADO POR:	TITULO: ESQUEMA DE MONTAGEM DESCASCADOR B–6430 C/ CAIXA DE DECANTAÇÃO
DATA: 20/03/97	DATA:	DATA:	
	ESCALA: 1:12.5	ARQUIVO: CD–30	
TOLER^ANCIAS GERAIS: CONF.: GRAU:	RUGOSIDADE CONFORME	EXTRA'IDO DO DESENHO: / SUBSTITUE O DESENHO: / SUBSTITU'IDO PELO DES.:	DES. No. CD–30

REV.	MODIFICA?~OES	DATA	VISTO